P118

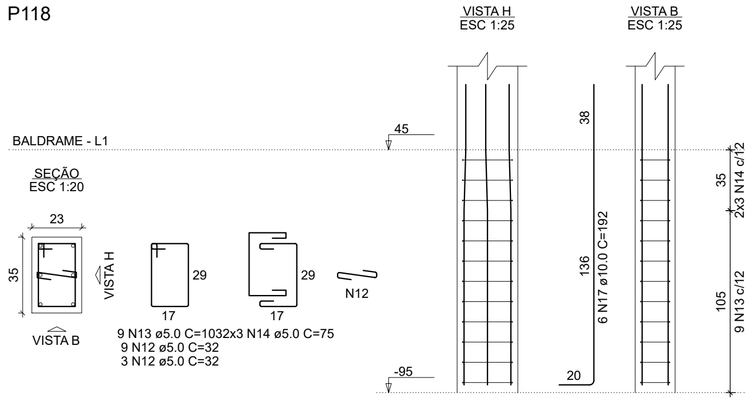

9 N13 ø5.0 C=1032x3 N14 ø5.0 C=75
9 N12 ø5.0 C=32
3 N12 ø5.0 C=32

P50=P54=P56=P65=P66=P79=P80

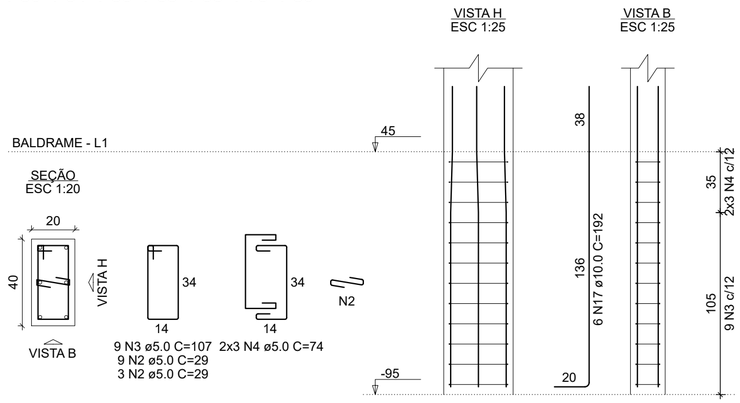

9 N3 ø5.0 C=107
9 N2 ø5.0 C=29
3 N2 ø5.0 C=29
2x3 N4 ø5.0 C=74

P59=P68=P76=P85=P105=P113=P115=P116

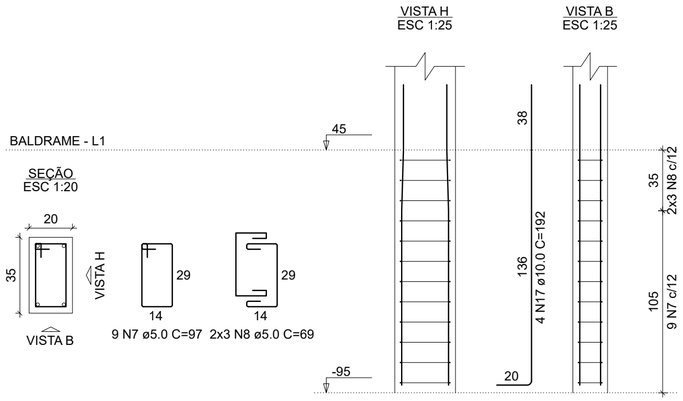

9 N7 ø5.0 C=97
2x3 N8 ø5.0 C=69

P70

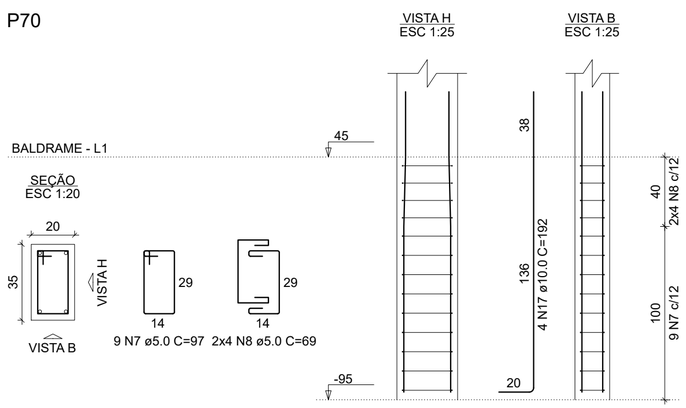

9 N7 ø5.0 C=97
2x4 N8 ø5.0 C=69

RELAÇÃO DO AÇO

27xB50
8xP59
P102
P118
7xP50
P70
2xP107
5xP57
P101
P110

AÇO	N	DIAM (mm)	QUANT	C.UNIT (cm)	C.TOTAL (cm)
CA60	1	5.0	135	215	29025
	2	5.0	96	29	2784
	3	5.0	72	107	7704
	4	5.0	48	74	3552
	5	5.0	63	85	5355
	6	5.0	42	57	2394
	7	5.0	81	97	7857
	8	5.0	56	69	3864
	9	5.0	24	23	552
	10	5.0	18	67	1206
	11	5.0	12	54	648
	12	5.0	12	32	384
	13	5.0	9	103	927
	14	5.0	6	75	450
CA50	15	6.3	54	214	11556
	16	6.3	108	172	18576
	17	10.0	122	192	23424
	18	10.0	10	150	1500

RESUMO DO AÇO

AÇO	DIAM (mm)	C.TOTAL (m)	PESO + 10% (kg)
CA50	6.3	301.3	81.1
	10.0	249.2	169
CA60	5.0	667	113.1

PESO TOTAL (kg)	
CA50	250.1
CA60	113.1

Volume de concreto (C-25) = 7.54 m³
Área de forma = 76.41 m²

Obs:
01 - Todo espaçamento entre barras deverá ser respeitado;
02 - Cobrimento mínimo para fundações = 3cm / Cobrimento mínimo para demais elementos = 2,5cm;
03 - Todos os elementos de concreto deverão ser adensados de forma mecânizada (mangote), não é admitido adensamento manual;
04 - Prazos para desforma-> Pilares e faces laterais de vigas: 3 dias;
Face inferior de vigas: 14 dias;
Lajes: 21 dias;
Vigas com vãos superiores a 7m: 28 dias;
05 - Em vigas e lajes o processo de desforma deverá ocorrer do centro para as extremidades;
06 - Todas as lajes deverão receber uma armadura de distribuição (para combater fissuração superfícial) com espaçamento de 25x25, aço 5.0mm;
07 - Toda laje deverá receber cura hidráulica por no mínimo 07 dias;

Aprovações

REALIZE
ARQUITETURA E ENGENHARIA

Contato
48 35270090
realize_eng@hotmail.com
realize_arq@hotmail.com

Responsável Técnico
Rafael Nuernberg
CREA - SC 129.640-7
Suéllen M. Costa Palmas
CAU - SC: A69267-0
EMPRESA = CREA - SC 136340-7

Projeto Educacional

Endereço : Rua Antônio Manoel Rocha, Espigão Grande - Maracajá / SC

Projeto Estrutural - Bloco Sul

Fundação;

Realize Arquitetura e Engenharia
CREA-SC 136.340-4

Prefeitura Municipal de Maracajá
CNPJ nº 82.915.026/0001-24

Escala	Data	ÁREA	Prancha
Indicada	10 . 11 . 2021	513,76m²	9/19